FIXTRAILER
REPARACIÓN DE CAJAS DE TRAILER

FIX TRAILER. S. DE R.L. DE C.V.
CEL (656) 311 9697
NEXTEL 72*15*77689
WWW.FIXTRAILER.COM
VENTAS@FIXTRAILER.COM

ORDEN DE SERVICIO
No. 5336

/ /
MES / DIA / AÑO

Smurfit Kappa
CLIENTE

NOMBRE DE CONTACTO

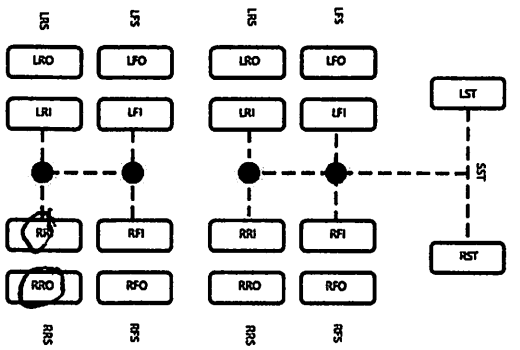

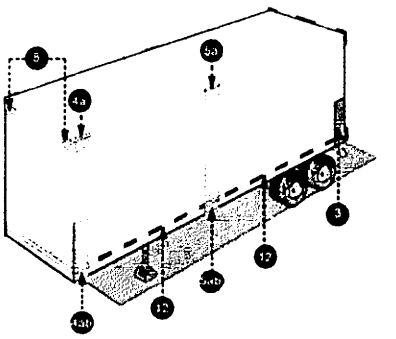

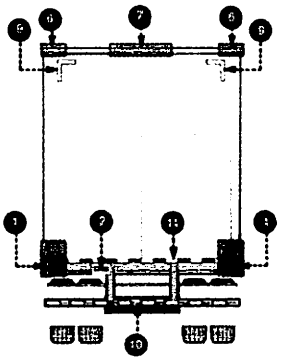

CAJA	DETALLE DE PARTES O SERVICIOS	FIRMA
93	un desponche RRI	
58	un cambio de llanta	
	michelin DOT 3010 RRO ok	
	un servicio	

SE AUTORIZA TRABAJO? ☑ SI ☐ NO

TRABAJO REVISADO POR: _____ TÉCNICO: Roman F.R.

FIRMA: _____ FIRMA: _____