FIXTRAILER
REPARACIÓN DE CAJAS DE TRAILER

FIX TRAILER. S. DE R.L. DE C.V.
CEL (656) 311 9697
NEXTEL 72*15*77689
WWW.FIXTRAILER.COM
VENTAS@FIXTRAILER.COM

ORDEN DE SERVICIO
No. 5560

01/1/5/20
MES / DIA / AÑO

SCHNEIDER
CLIENTE

NOMBRE DE CONTACTO

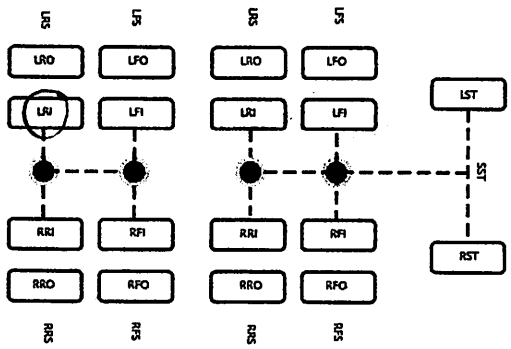

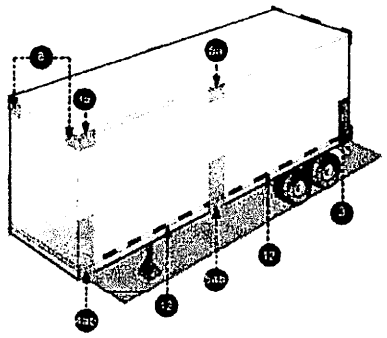

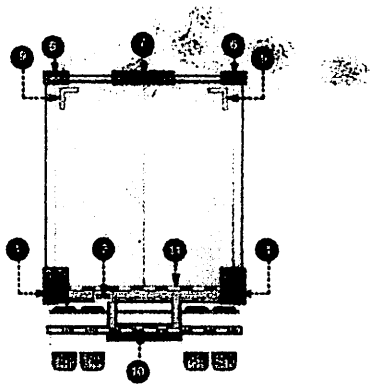

CAJA	DETALLE DE PARTES O SERVICIOS	FIRMA
H91275	un desponche LRI	
	un servicio	

SE AUTORIZA TRABAJO? ☑ SI ☐ NO

TRABAJO REVISADO POR: HÉCTOR HDZ

TÉCNICO: Roman F.R.

FIRMA:

FIRMA: