FIX TRAILER. S. DE R.L. DE C.V.
CEL (656) 311 9697
NEXTEL 72*15*77689
WWW.FIXTRAILER.COM
VENTAS@FIXTRAILER.COM

# ORDEN DE SERVICIO
## No. 5557

01/15/20
MES / DIA / AÑO

Smurfit Kappa
CLIENTE

NOMBRE DE CONTACTO

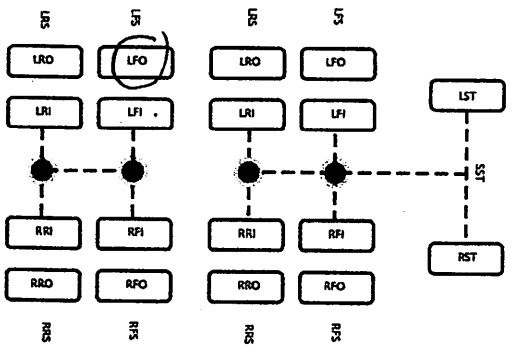


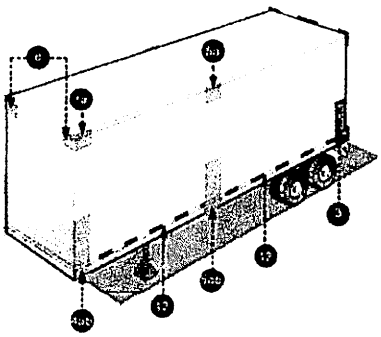

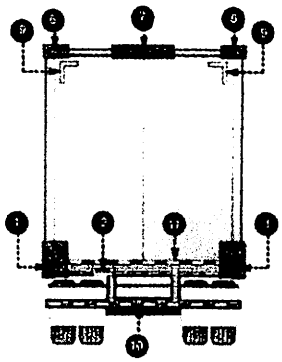

| CAJA | DETALLE DE PARTES O SERVICIOS | FIRMA |
|---|---|---|
| | | |
| | | |
| 5306 | un desponche LFO | |
| | $240.00 pesos | |
| | | |
| | | |
| | | |
| | | |
| 67 | Calibración de 2 llantas | |
| | $21.00 pesos c/u | |
| | | |
| | | |
| | | |
| | | |
| | | |
| | | |
| | un servicio $240.00 pesos | |
| | | |
| | | |
| | | |
| | | |
| | | |
| | | |

SE AUTORIZA TRABAJO? ☑ SI ☐ NO

TRABAJO REVISADO POR: Arturo Cm B.

TÉCNICO: Roman F.R.

FIRMA: ARB.

FIRMA: